HUDÁK spol. s r.o.
094 35 Čaklov 54
okr. Vranov nad Topľou, Slovensko
tel. 00421 57 44 96 332
fax 00421 57 44 96 365
www.hudaksro.sk

OCEĽOVÁ ZÁRUBŇA CgU

Medziizbová a vchodová zárubňa pre dvere s polodrážkou

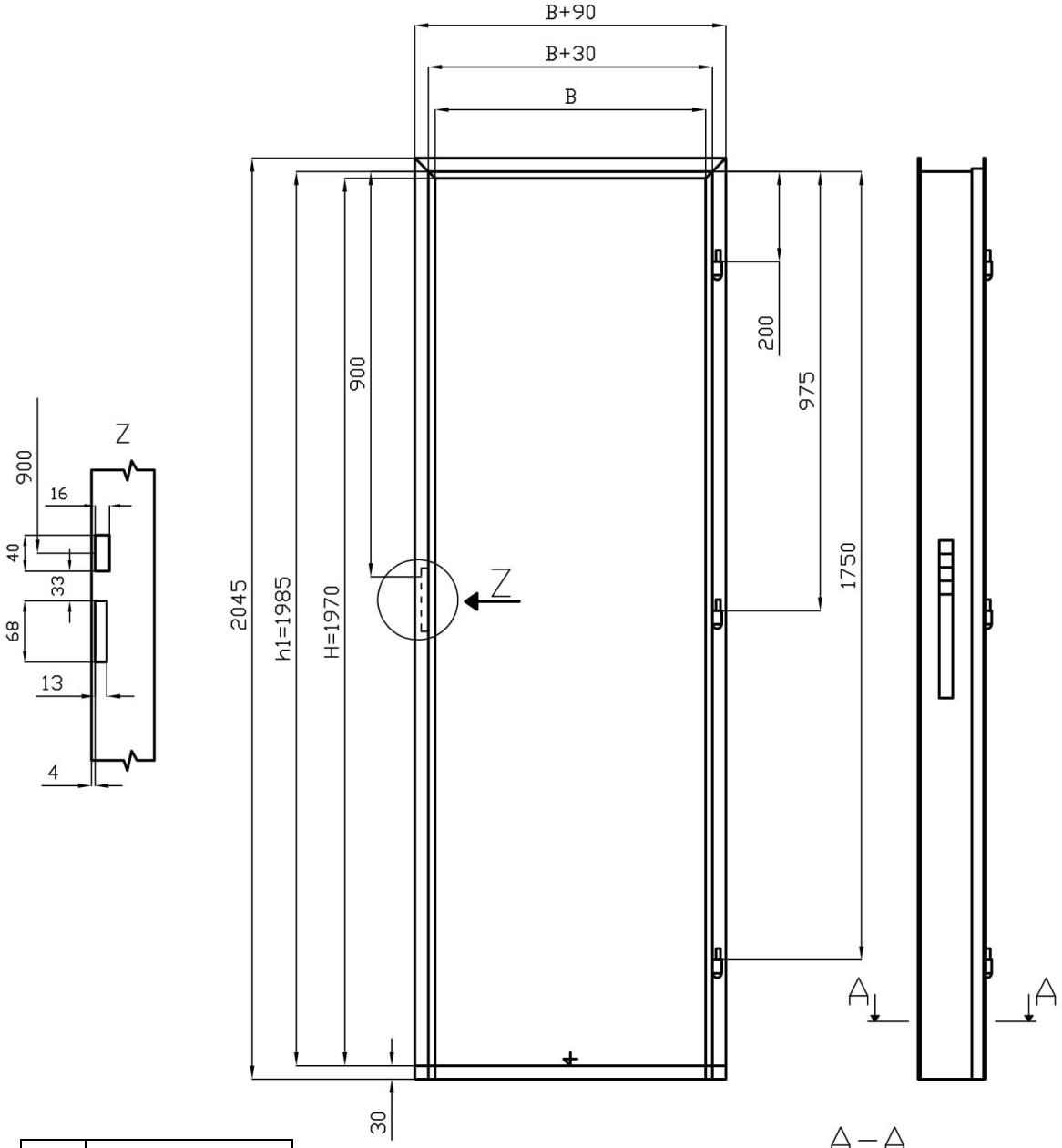
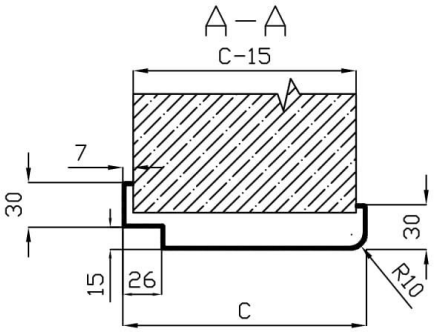
C	B x H
90, 115, 140, 165	600 x 1970
	700 x 1970
	800 x 1970
	900 x 1970
	1100 x 1970
	1250 x 1970
	1450 x 1970